技 术 特 性

FANSO®
孚安特
一次锂电池

CP203047　3.0V

参考型号:

电 性 能

电池 存放期 1年内的标准值

标称容量 (在5.0mA, +25℃, 1.8V终止电压时的放电容量)	650mAh
标称电压	3.0V
最大持续放电电流 (25 ℃放电到1.8V, 达到标称容量50%)	200mA
最大脉冲放电电流 15秒, 到1.8V (25℃, 5mA, 放电深度为50%)	400mA
存储	最高为30℃
工作温度范围	-20~+60℃
质量	约5.0g

主要特性

- 稳定的高工作电压
- 低自放电率(20℃时年自放电率低于2%)
- 气密性保证
- 满足IEC86-4安全标准
- 无运输限制

主要应用

- 有源电子标签
- 警报\安全设备
- 烟雾侦测
- 记忆后备电源
- 实时时钟
- 专业电子设备
- 医疗设备

.....

警 告

请勿充电、撞击、拆卸、浸入水中或加热超过80℃, 否则可能引起爆炸、燃烧和有害物质泄漏。
失效电池不可随意丢弃，建议深埋处理。

注：文中数据仅供参考，不作电池性能的担保，正式产品质量于购货合同中由供需双方确认。

CP203047　650mAh

25°C放电特性

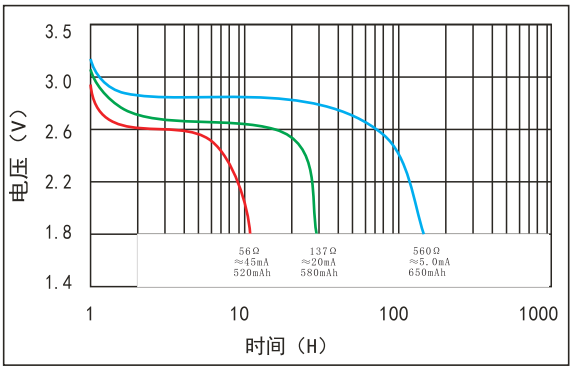

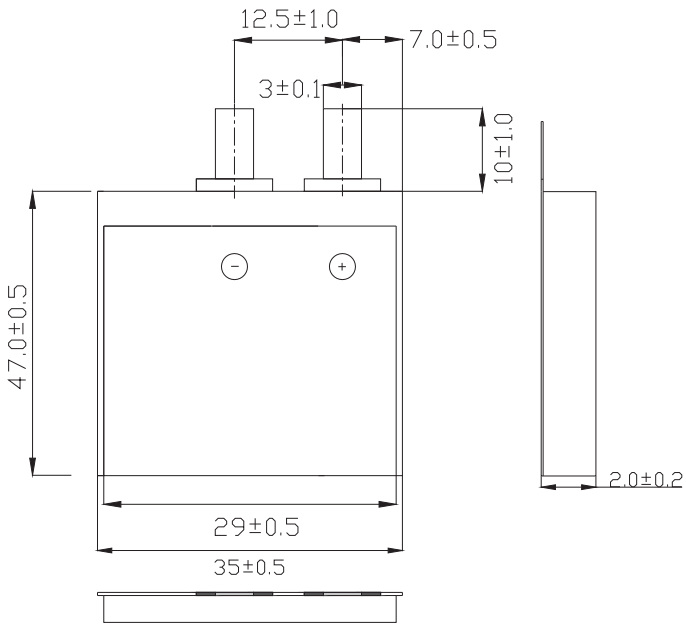

电压、电流与温度关系曲线

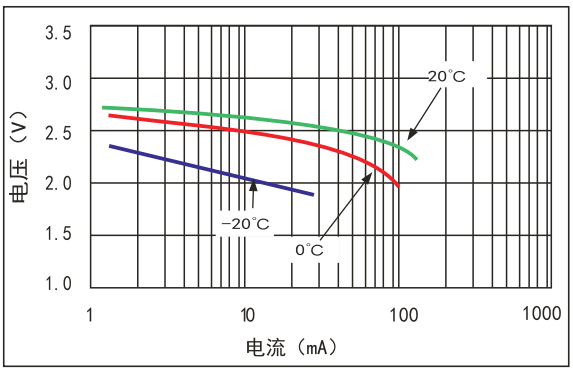

注:
尺寸单位: mm

特殊极端样式可按用户要求订做

容量、电流及温度关系曲线

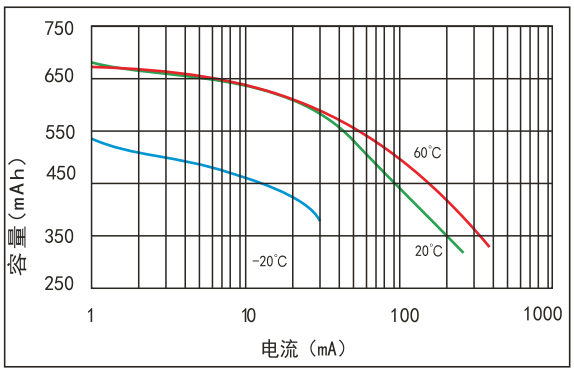

存储特性

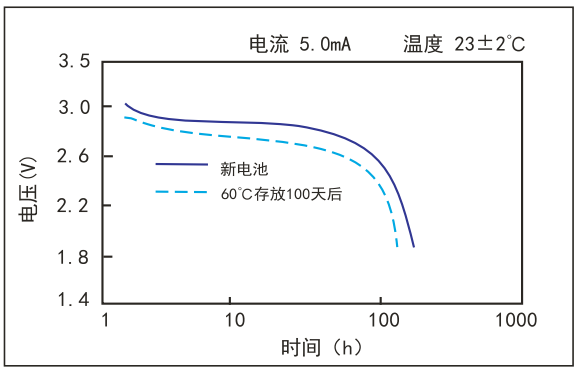

武汉孚安特科技有限公司
地址:武汉市汉阳区永丰街四台工业园特1号　　邮编:430051
电话:027-84453055　84453099　　传真:027-84453116
Http://www.fansobattery.com　E-mail:info@fansobattery.com